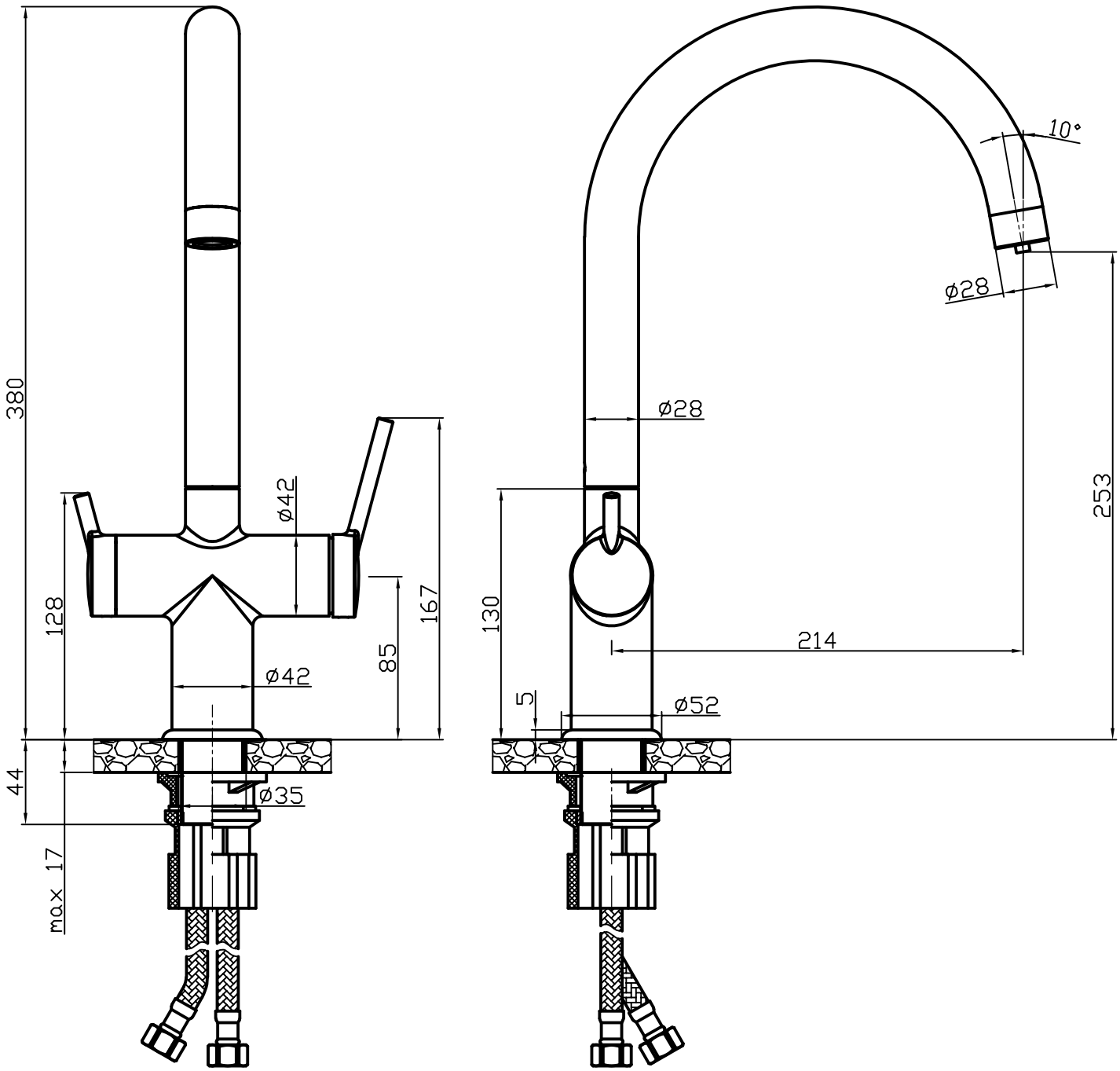
380
128
ø42
167
85
ø42
44
ø35
max 17
10°
ø28
ø28
253
130
214
5
ø52

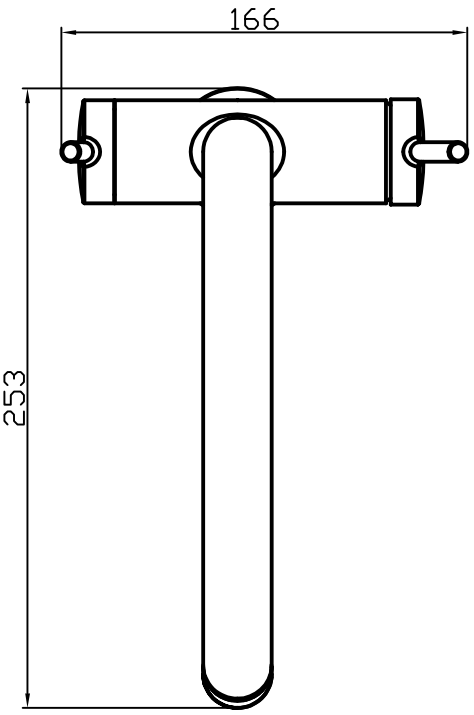
166
253

BFT41